No.	型　番	本体全長 W (mm)	入力 電流 (A)	入力 電力 (W)
1	LTS24-898	898	0.26	6.1
2	LTS24-1198	1198	0.35	8.2

No.	部　品　名	品番、仕様	数量	備　考
1	ｶﾊﾞｰ	ｽﾁｰﾙ（白色）	1	
2	背面ｶﾊﾞｰ	ｱﾙﾐ	1	
3	24V LED基板		1	
4	導光板	ｱｸﾘﾙ板 t=8.0	1	
5	乳半ｱｸﾘﾙﾌﾟﾚｰﾄ	ｱｸﾘﾙ板 t=2.0	1	
6	透明ｱｸﾘﾙﾌﾟﾚｰﾄ	ｱｸﾘﾙ板 t=1.0	1	
7	ﾊｰﾈｽ	JST製 SMR-02V-N	1	
8	ﾋﾞｽ	B1皿ﾀｯﾋﾟﾝﾈｼﾞ φ2.3×8	□	
9	ｱｸﾘﾙﾌﾟﾚｰﾄ	ｱｸﾘﾙ板	4	
10	定格銘板ﾗﾍﾞﾙ		1	
11	警告・注意ﾗﾍﾞﾙ		1	
12	ﾕﾘｱﾈｼﾞ	NO2 M5×7 白	2	付属品

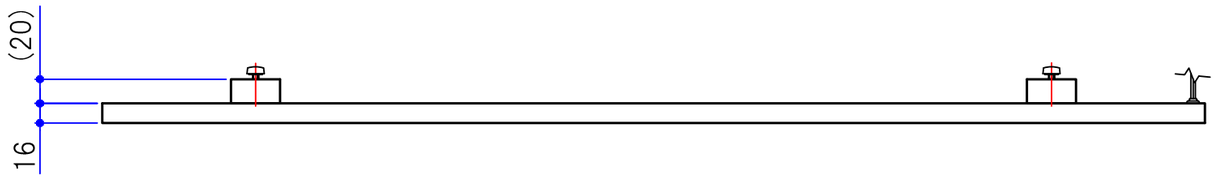

【表面】

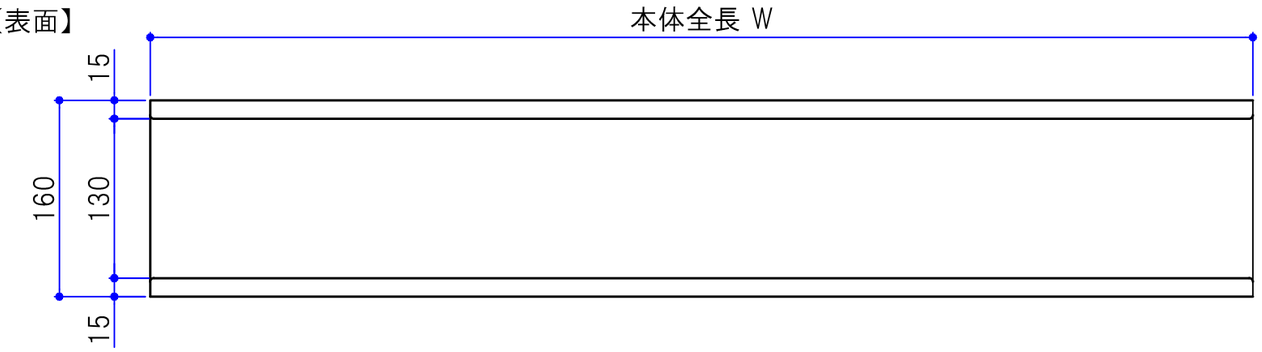

【裏面】

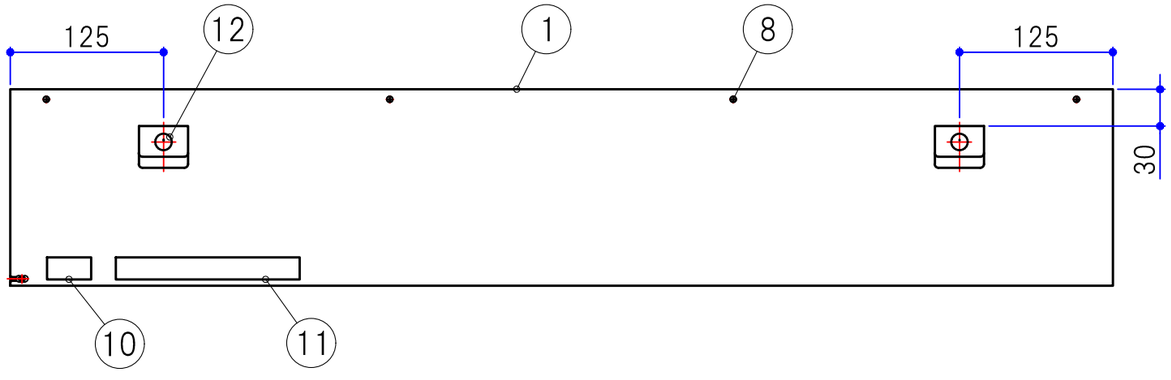

LTS24-□

DC24V□A□W

No.□ SRT

⑩定格銘板ﾗﾍﾞﾙ 表示内容

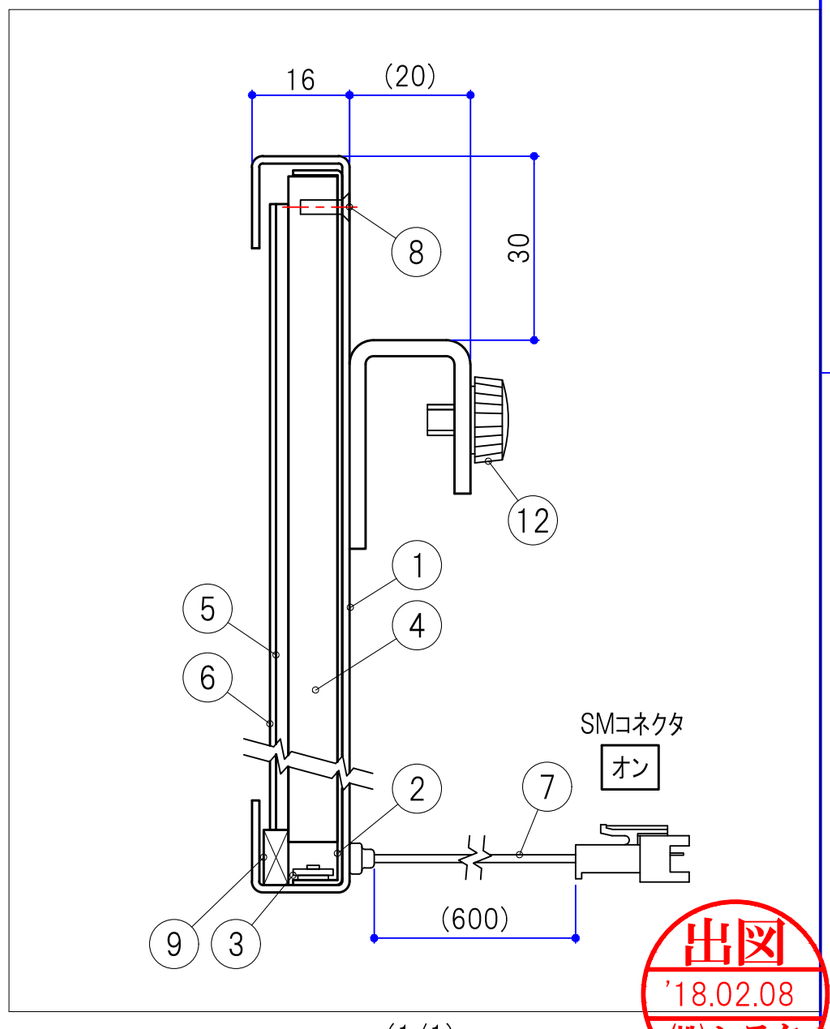

(1/1)

出図 '18.02.08 ㈱セラタ

3				記事	1.ﾊﾞﾘ、ｶｹ、傷、打痕、変形、変色、汚れ、錆等の不具合のないこと	投影法		尺度 1/5	設計 井元 2018.02.06	検図 鶴田 2018.02.06	名称	システム什器用LEDﾄｯﾌﾟｻｲﾝ 仕様図	
2					2.ﾈｼﾞの付け忘れ、締め忘れ、緩み等のないこと								
1	-	-	-		3.半田不足・盛過ぎ、ﾋｹﾞ、ｸﾗｯｸ、線被覆の焦げ等の不具合のないこと	SERATA	株式会社 セラタ		製図 吉本 2018.02.06	承認 大橋 2018.02.06	型番	LTS24-0000	図番 S0032-Z506A
改　訂					4.点灯確認をし、正面の色ﾑﾗ、ｷｽﾞがないことを確認すること								