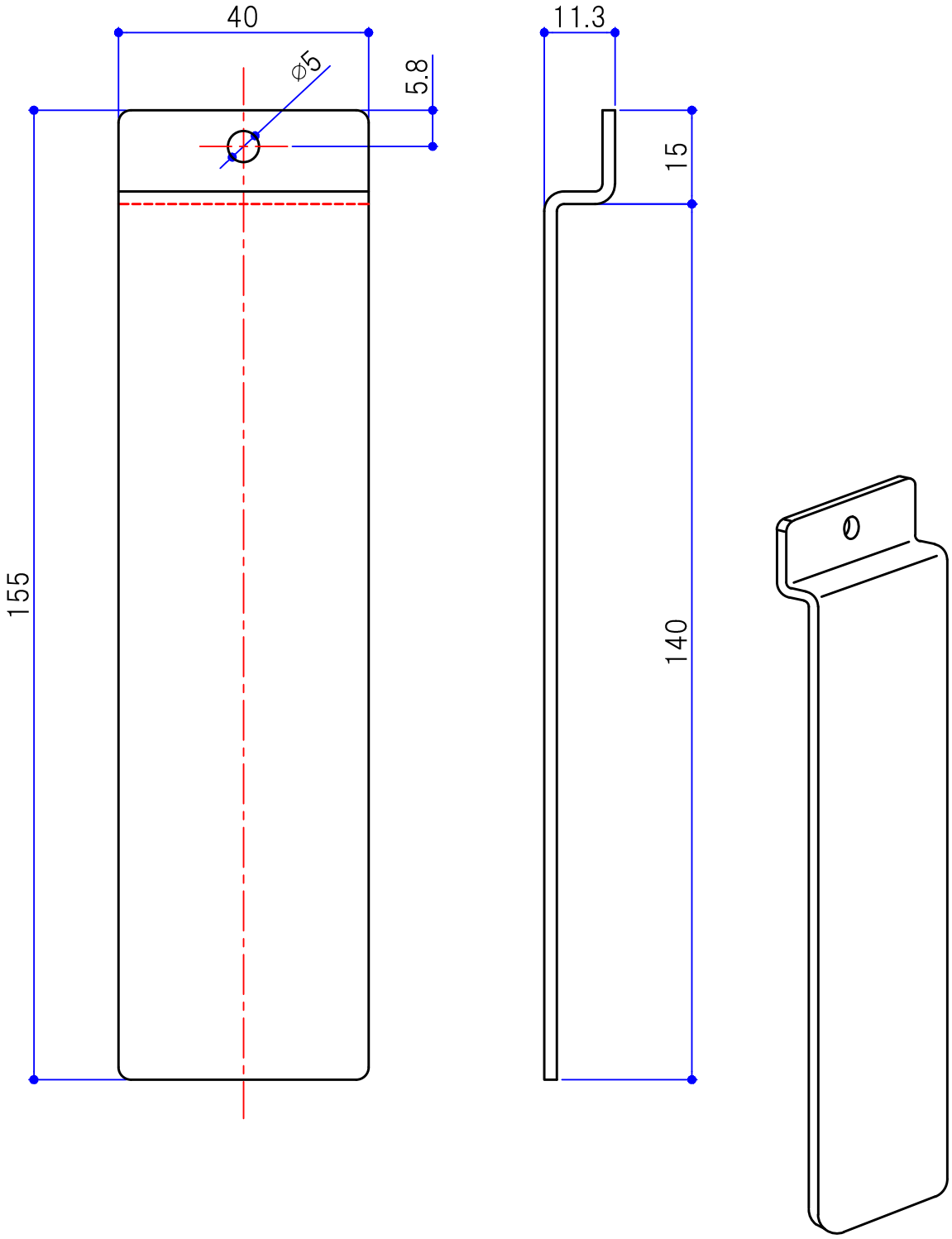

改訂	3							板厚･材質･仕上	t 2.0　スチール（生地）
	2							名称	プレート生地 仕様図
	1	-	-				-		
投影法		尺度	1/1	設計	井元 2019.09.10	検図	鶴田 2019.09.10	品番	HP-PT40×140N
SERATA 株式会社 セラタ				製図	吉本 2019.09.10	承認	大橋 2019.09.10	図番	S0033-H138 A