No.	品　番	A
1	SUH6-200-24	200
2	SUH6-250-24	250

No.	部　品　名	品番、仕様	数量	備　考
1	ミニバー用セーフティーフック金具	t3.2 スチール	1	
2	線材	φ6.0 線材	1	
3	線材	φ4.0 線材	1	
4	セーフティーフック用ポリカストッパー	ポリカーボネート（透明）	1	

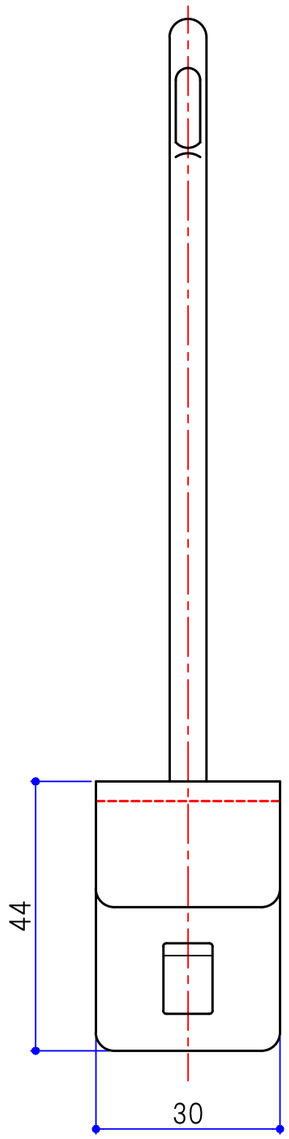

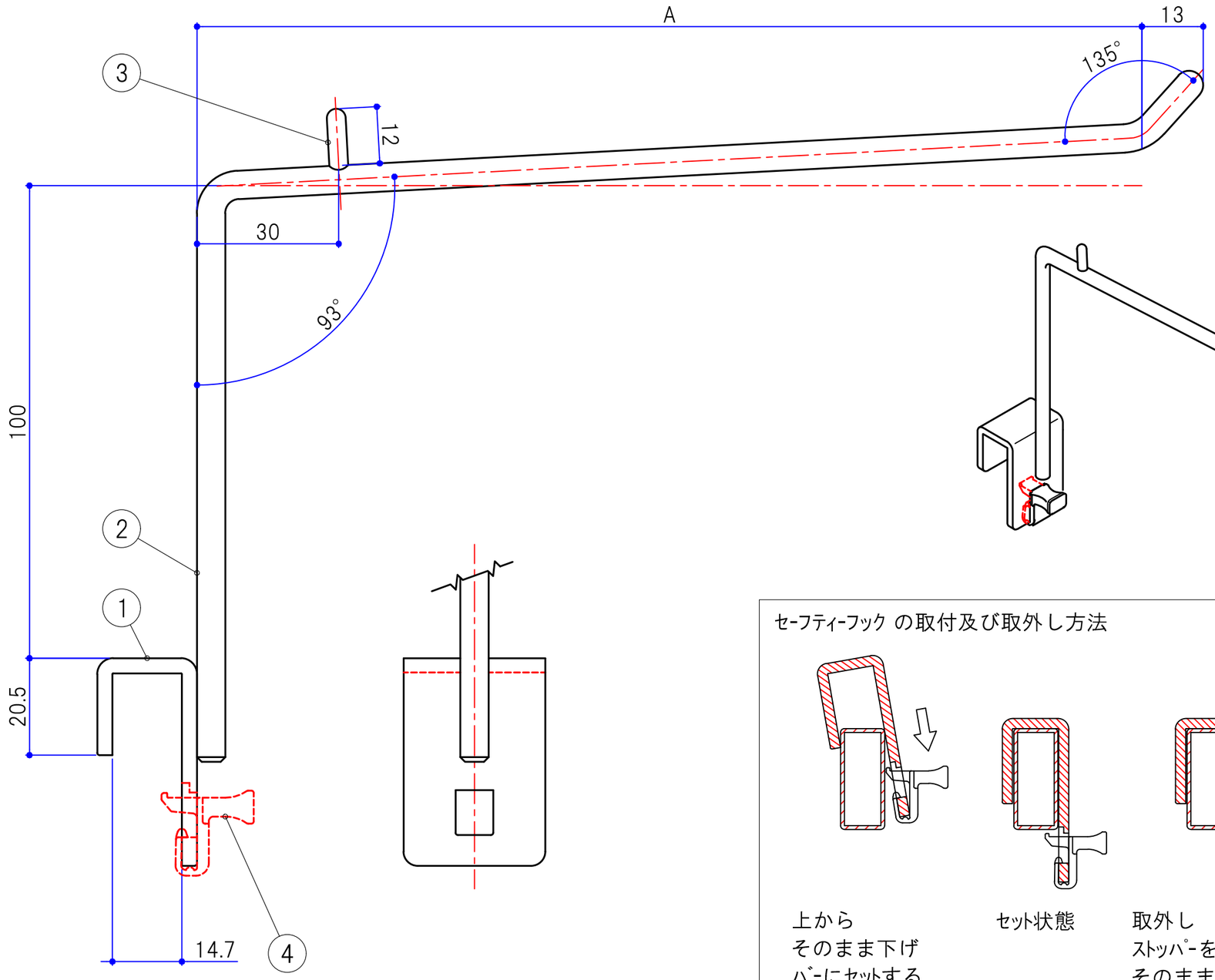

セーフティーフック の取付及び取外し方法

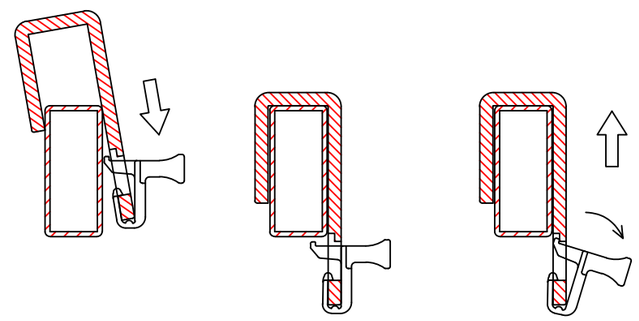

上から
そのまま下げ
バーにセットする

セット状態

取外し
ストッパーを手前に引張りながら
そのまま上に上げる

3					投影法	尺度	1/1	設計	井元 2018.09.14	検図	鶴田 2018.09.14	名称 セーフティーアップフックφ6 ミニバー用 仕様図
2												
1	-	-	-		SERATA 株式会社 セラタ			製図	吉本 2018.09.14	承認	大橋 2018.09.14	品番 SUH6-000-24　図番 S0052-H017A
改　訂				板厚･材質･仕上	クロームメッキ							