No.	品　番		本体全長 L (mm)	スリット穴 (箇所)	取付穴 (箇所)
1	D252-1200	D252-1200WH	1200	47×2	7
2	D252-1500	D252-1500WH	1500	59×2	8
3	D252-1890	D252-1890WH	1890	75×2	10
4	D252-2400	D252-2400WH	2400	95×2	12
仕上	クロームメッキ	(白)7分ツヤ			

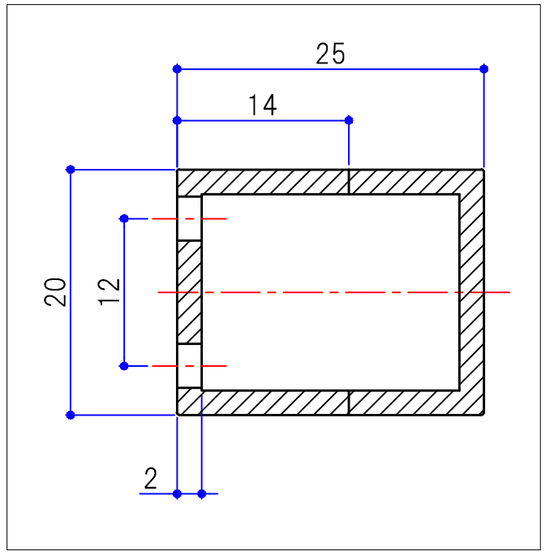

A-A 断面詳細図 (2/1)

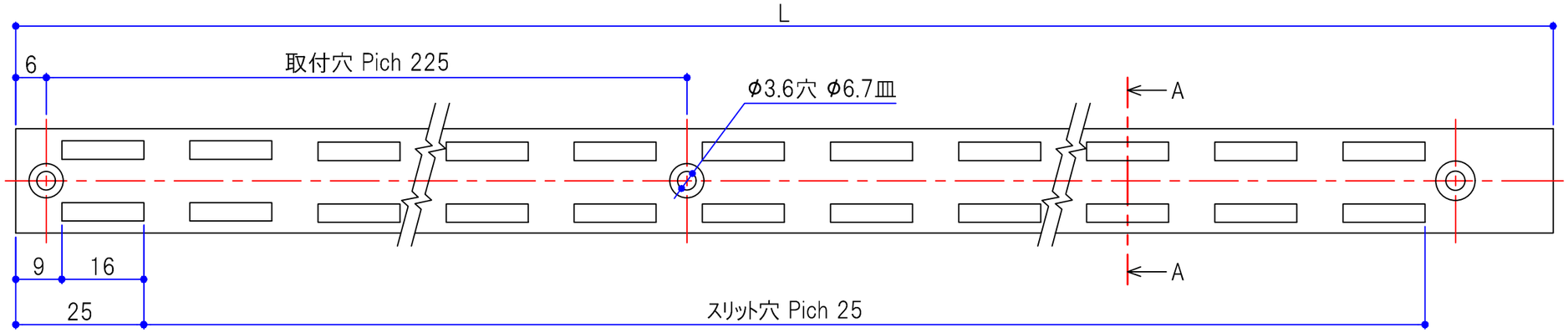

3					投影法		尺度	1/1	設計	井元 2020.01.08	検図	鶴田 2020.01.08	名称 チャンネルスリット パイプ型 ダブル(ゴンドラタイプ) 仕様図
2													
1	-	-		-	SERATA 株式会社 セラタ				製図	吉本 2020.01.08	承認	大橋 2020.01.08	品番 D252-0000* 図番 S0061-H030 A
改　訂				板厚·材質·仕上	スチール								