No.	品　番	A	B	C	D	E
1	NX24-400	407	40	60	166	206
2	NX24-420	427	40	60	176	216
3	NX24-450	457	40	60	191	236
4	NX24-500	507	40	70	216	256
5	NX24-550	557	50	70	241	286

No.	部　品　名	品番、仕様	数量	備　考
1	本体	t 3.0 スチール(クロームメッキ)	1	
2	クッションカバー	t 1.0（塩ビ）	1	

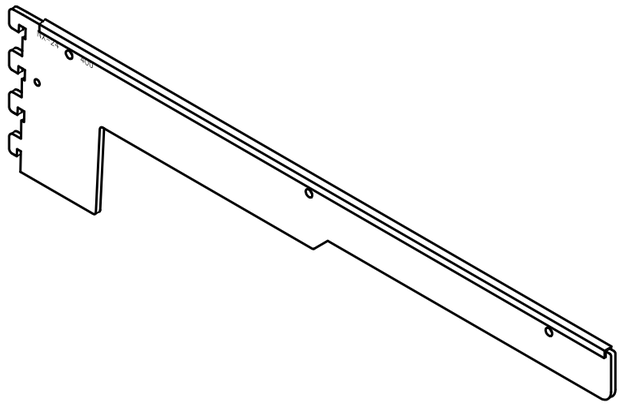

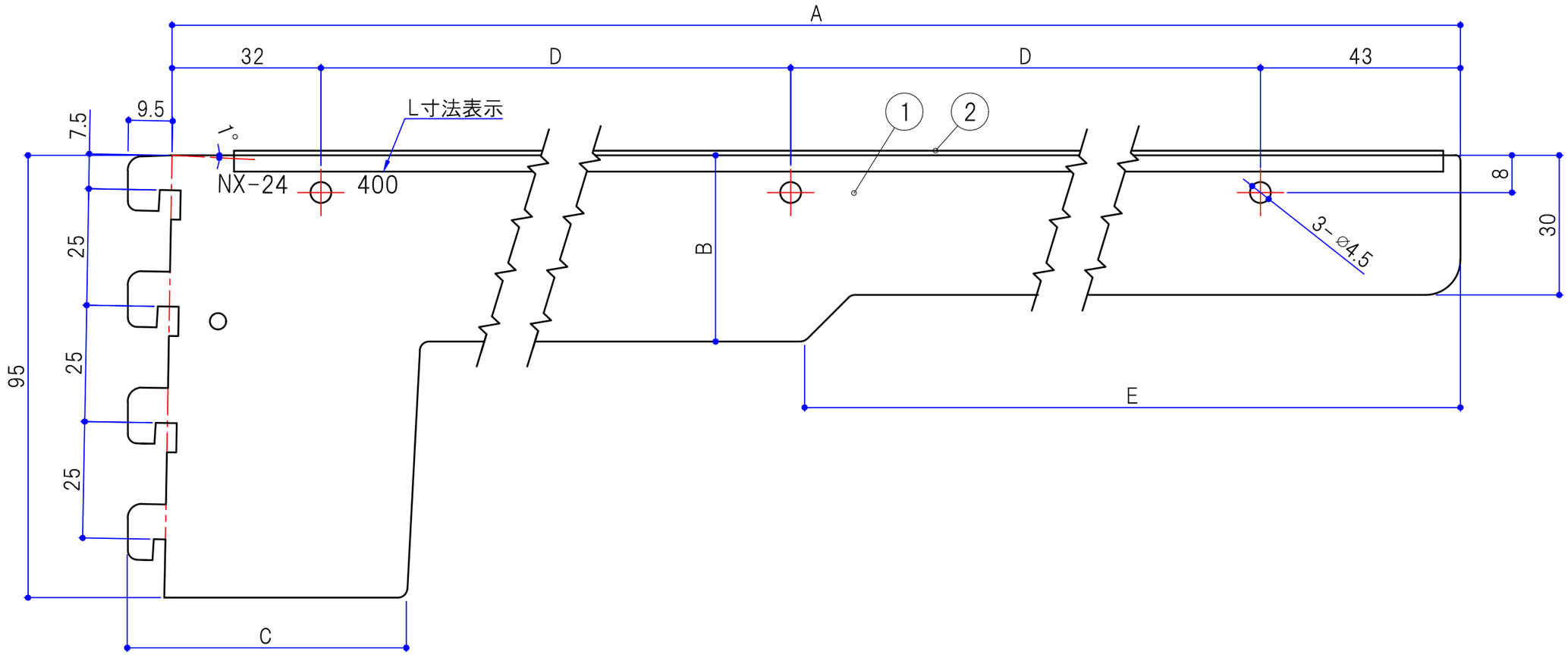

3					投影法		尺度	1/1	設計	井元 2018.08.17	検図	鶴田 2018.08.17	名称 水平ブラケット 4爪 仕様図
2													
1	-	-	-		SERATA 株式会社 セラタ				製図	吉本 2018.08.17	承認	大橋 2018.08.17	品番 NX24-000 図番 S0051-H005 A
改　訂				板厚･材質･仕上									

No.	品　番	A	B	C	D	E
1	NX24-400SP	407	40	50.5	166	206
2	NX24-420SP	427	40	50.5	176	216
3	NX24-450SP	457	40	50.5	191	236
4	NX24-500SP	507	40	60.5	216	256
5	NX24-550SP	557	50	60.5	241	286

No.	部　品　名	品番、仕様	数量	備　考
1	本体	t 3.0 ｽﾁｰﾙ(ｸﾛｰﾑﾒｯｷ)	1	
2	ｸｯｼｮﾝｶﾊﾞｰ	t 1.0（塩ﾋﾞ）	1	
3	ﾌﾞﾗｹｯﾄ抜け止め	ﾎﾟﾘｶｰﾎﾞﾈｰﾄ（透明）	1	

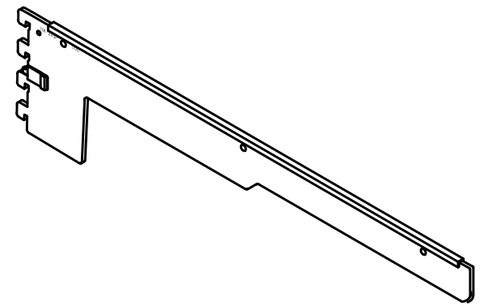

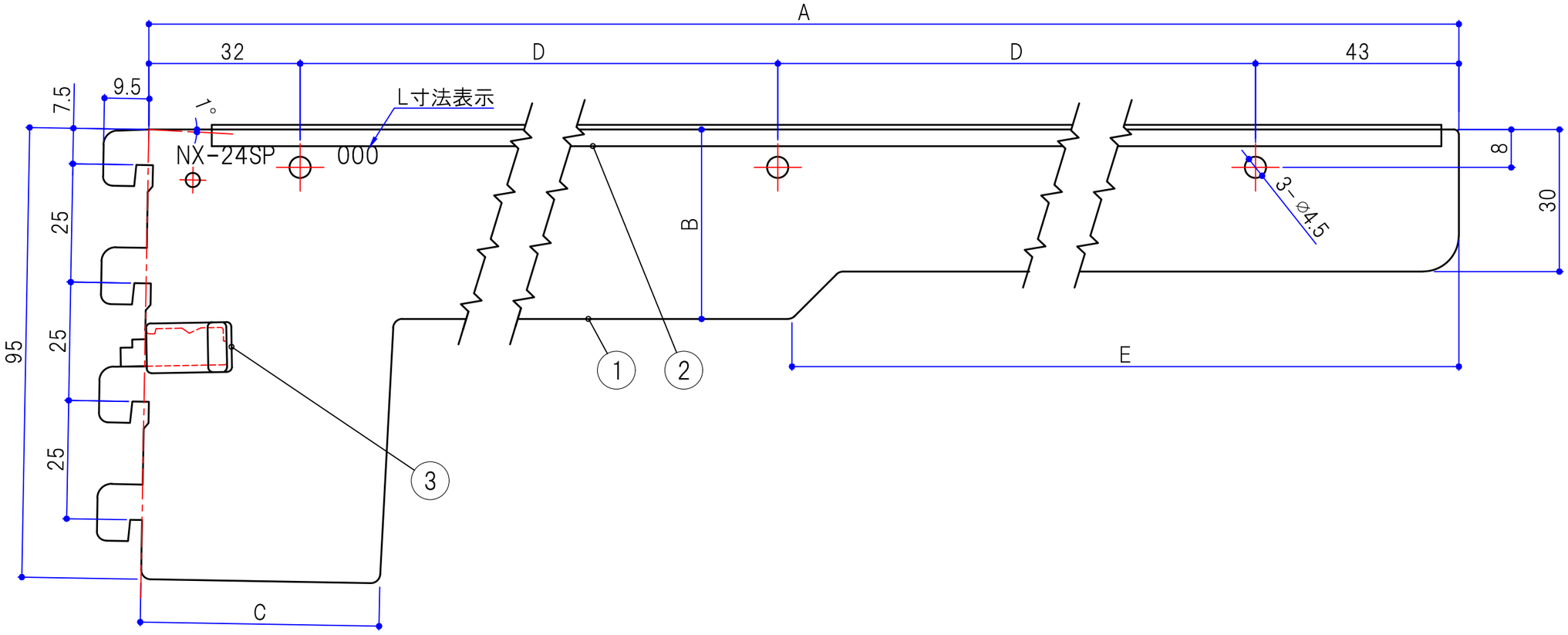

3						投影法	尺度 1/1	設計	井元 2018.08.23	検図	鶴田 2018.08.23	名称	水平ブラケット 4爪 SP 仕様図
2													
1	-	-	-			SERATA 株式会社 セラタ		製図	吉本 2018.08.23	承認	大橋 2018.08.23	品番	NX24-000SP　図番 S0051-H041A
改　訂				板厚･材質･仕上									