No.	品　番	A	B
1	SHGW19M-200-32	200	190
2	SHGW19M-250-32	250	240
3	SHGW19M-300-32	300	290

No.	部　品　名	品番、仕様	数量	備　考
1	角ﾊﾞｰ用ｾｰﾌﾃｨﾌｯｸ金具	t3.2 ｽﾁｰﾙ	1	
2	丸ﾊﾟｲﾌﾟ	φ19.1 丸ﾊﾟｲﾌﾟ	2	
3	線材	φ5.0 線材	2	
4	樹脂ｷｬｯﾌﾟ	ABS(ｸﾛﾑ)	2	
5	ｾｰﾌﾃｨｰﾌｯｸ用ﾎﾟﾘｶｽﾄｯﾊﾟｰ	ﾎﾟﾘｶｰﾎﾞﾈｰﾄ（透明）	1	

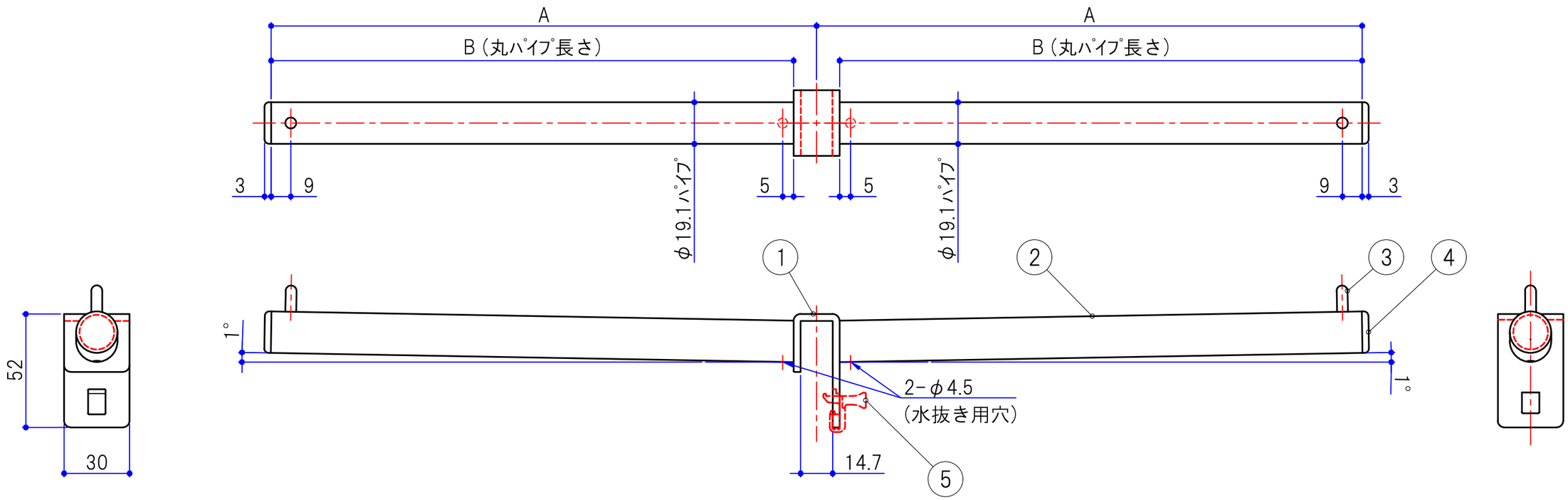

ｾｰﾌﾃｨｰﾌｯｸ の取付及び取外し方法

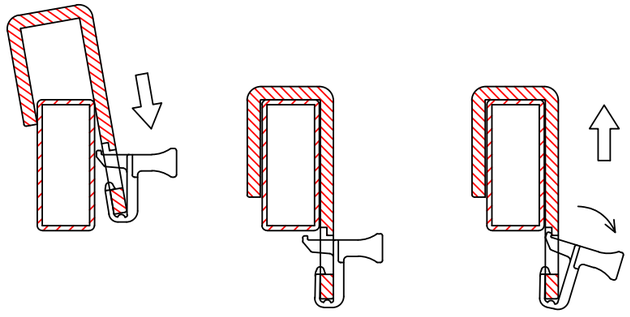

上から
そのまま下げ
ﾊﾞｰにｾｯﾄする

ｾｯﾄ状態

取外し
ｽﾄｯﾊﾟｰを手前に引張りながら
そのまま上に上げる

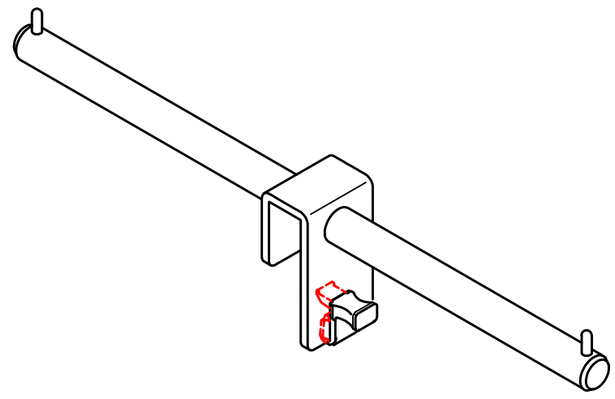

3					投影法		尺度	1/1	設計	井元 2018.09.14	検図	鶴田 2018.09.14	名称 ｾｰﾌﾃｨｰﾀﾞﾌﾞﾙﾊﾝｶﾞｰφ19 角ﾊﾞｰ用 仕様図
2													
1	-	-	-		SERATA	株式会社 セラタ			製図	吉本 2018.09.14	承認	大橋 2018.09.14	品番 SHGW19M-000-32 図番 S0052-H014A
改　訂				板厚･材質･仕上	クロームメッキ								