No.	部　品　名	品番、仕様	数量	備　考
1	ミニバー用セーフティーフック金具	t3.2 スチール	1	
2	線材	φ6.0 線材	1	
3	線材	φ4.0 線材	6	
4	セーフティーフック用ポリカストッパー	ポリカーボネート（透明）	1	

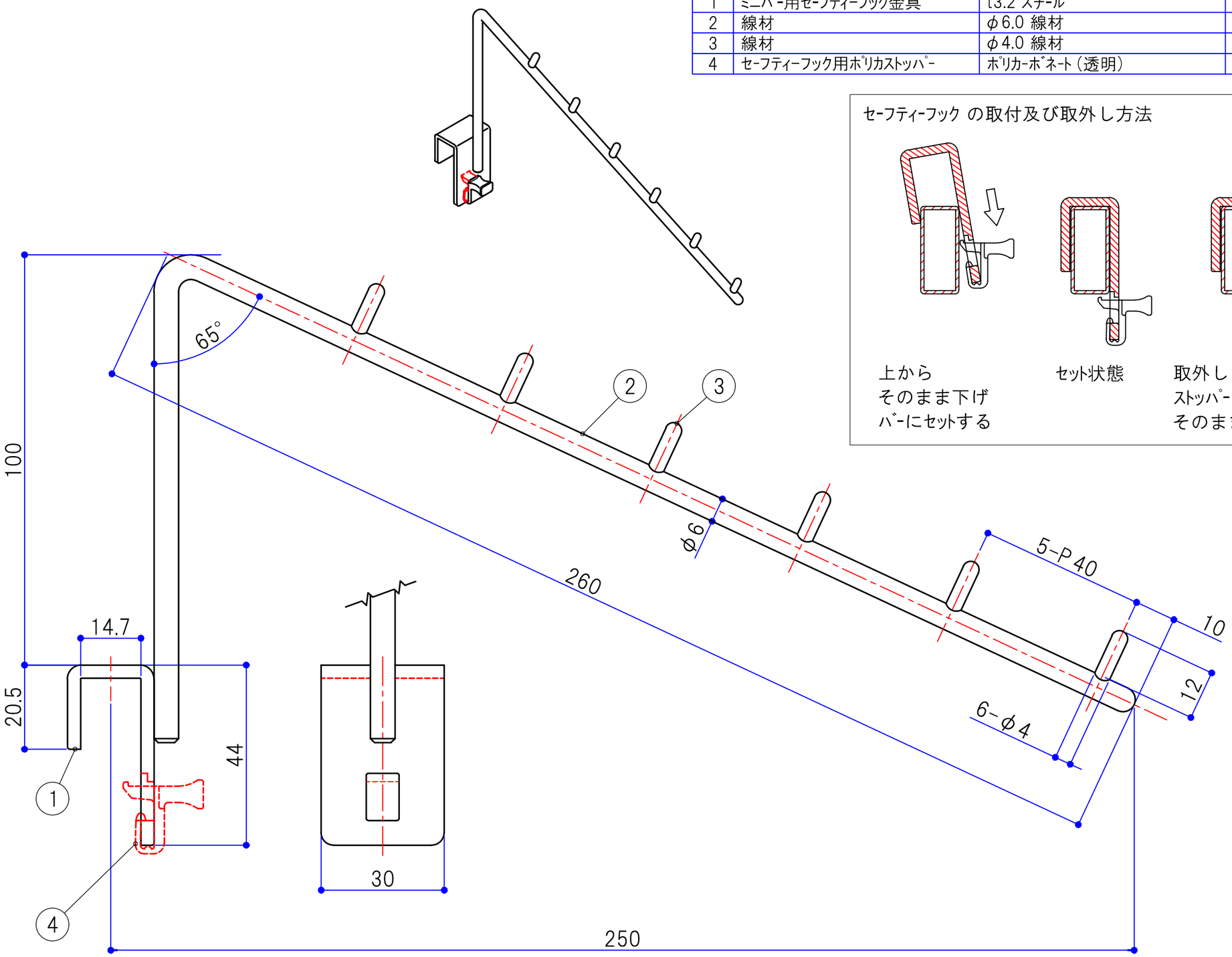

セーフティーフック の取付及び取外し方法

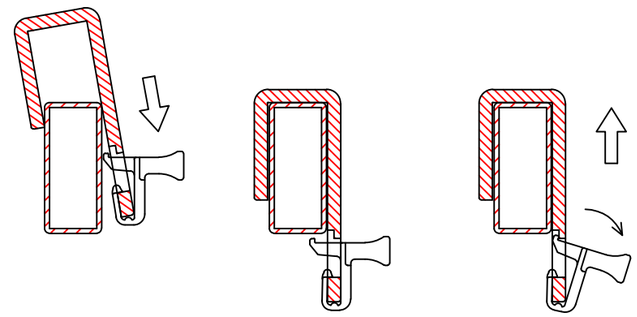

上から
そのまま下げ
バーにセットする

セット状態

取外し
ストッパーを手前に引張りながら
そのまま上に上げる

3					投影法		尺度	1/1	設計	井元 2018.09.14	検図	鶴田 2018.09.14
2												
1	-	-	-		SERATA	株式会社 セラタ			製図	吉本 2018.09.14	承認	大橋 2018.09.14
改　訂				板厚･材質･仕上	クロームメッキ							

名称：セーフティー傾斜フックφ6 ミニバー用 仕様図

品番：SKH6-24　　図番：S0052-H018A