No.	品　番	A	B	C
1	NJH6A-50	50	28	35
2	NJH6A-100	100	70	43
3	NJH6A-150	150	120	43
4	NJH6A-200	200	170	43
5	NJH6A-250	250	220	43

No.	部　品　名	品番、仕様	数量	備　考
1	ネット用受金具	t1.6 スチール	1	
2	線材	φ6.0 線材	1	

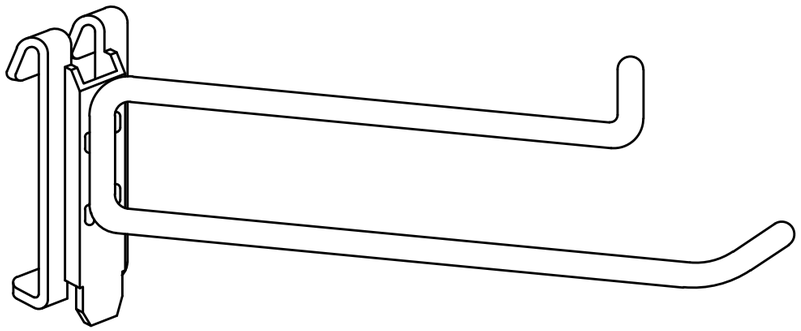

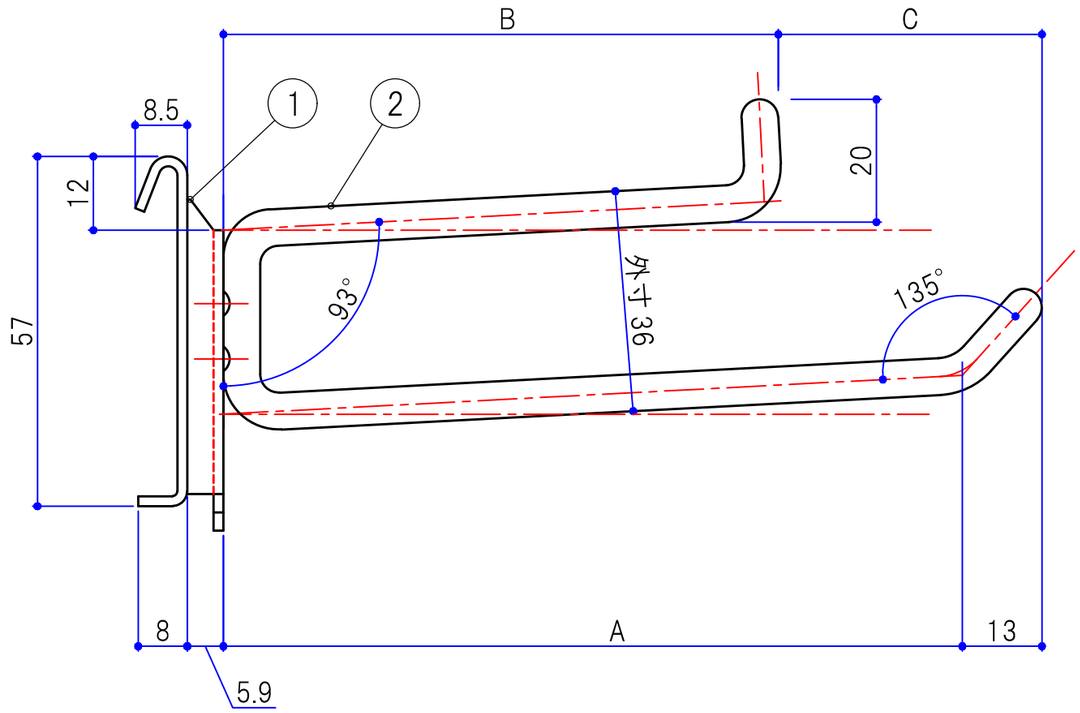

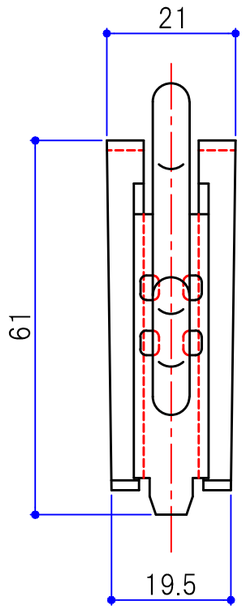

3					投影法		尺度	1/1	設計	井元 2018.10.31	検図	鶴田 2018.10.31	名称 ネット用十手フックφ6 A型 仕様図
2													
1	-	-	-		SERATA	株式会社 セラタ			製図	吉本 2018.10.31	承認	大橋 2018.10.31	品番 NJH6A-000 図番 S0053-H001B
改　訂				板厚･材質･仕上	クロームメッキ								