No.	部　品　名	品番、仕様	数量	備　考
1	ﾌﾟﾚｰﾄ	t2.0 ｽﾁｰﾙ	1	
2	線材	φ6.0 線材	1	

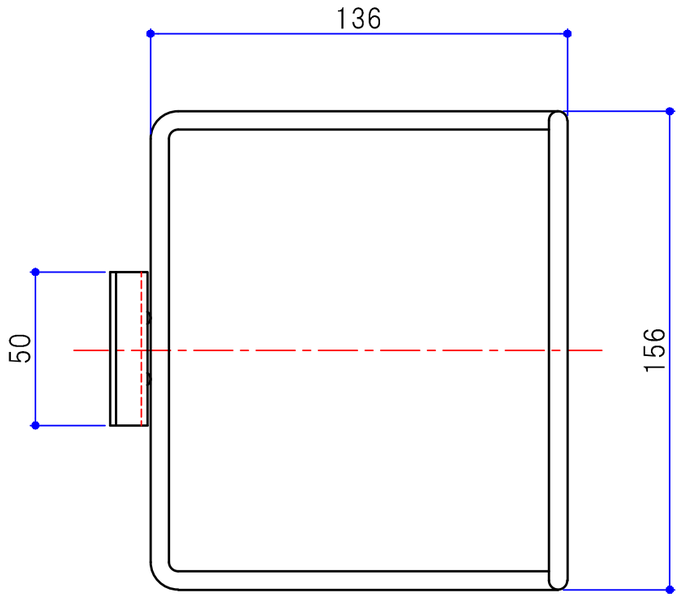

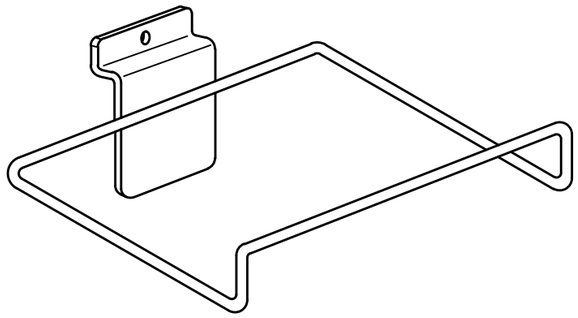

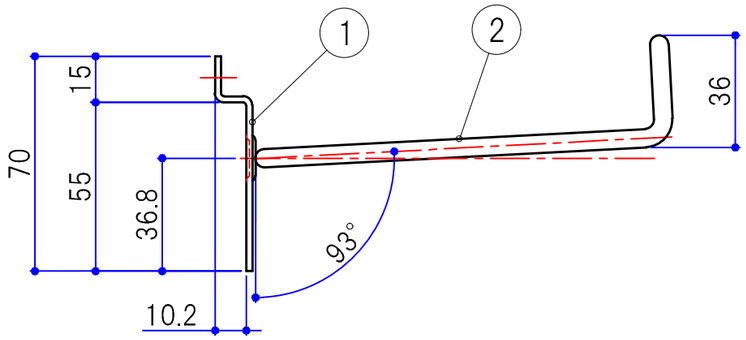

3						投影法	尺度 1/2	設計 井元 2018.12.03	検図 鶴田 2018.12.03	名称	FU型ｼｭｰｽﾞﾌｯｸ 仕様図		
2	2022.04.15	角度変更	吉本										
1	2020.12.18	ﾌﾟﾚｰﾄ形状変更	吉本			SERATA 株式会社 セラタ		製図 吉本 2018.12.03	承認 大橋 2018.12.03	品番	HP-SSHK-FU	図番	S0057-H025C
改　訂				板厚･材質･仕上	クロームメッキ								