No.	品　番			本体全長 L (mm)	スリット穴 (箇所)	取付穴 (箇所)
1	N142-600			600	23×2	4
2	N142-900	N142-900W	N142-900BK	900	35×2	5
3	N142-1200	N142-1200W	N142-1200BK	1200	47×2	7
4	N142-1500			1500	59×2	8
5	N142-1890	N142-1890W	N142-1890BK	1890	75×2	10
6	N142-2400	N142-2400W	N142-2400BK	2400	95×2	12
7	N142-3000			3000	119×2	15
仕上	クロームメッキ	(白)7分ツヤ	(黒)7分ツヤ			

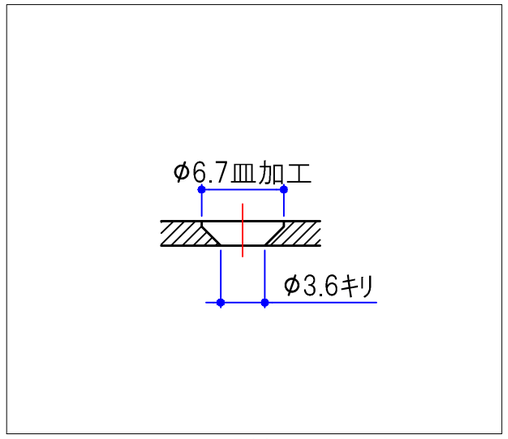

B-B 断面詳細図 (2/1)

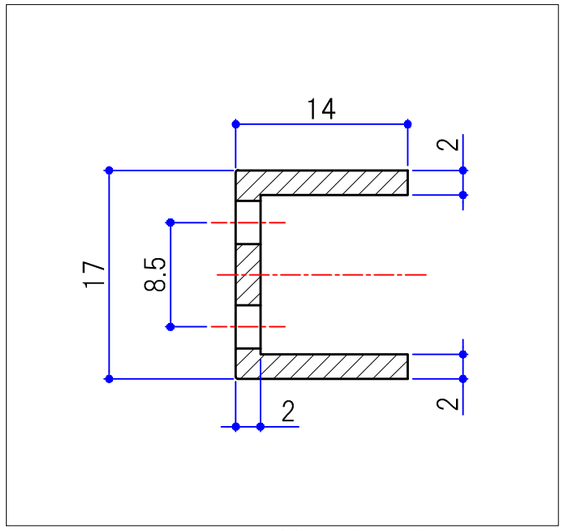

A-A 断面詳細図 (2/1)

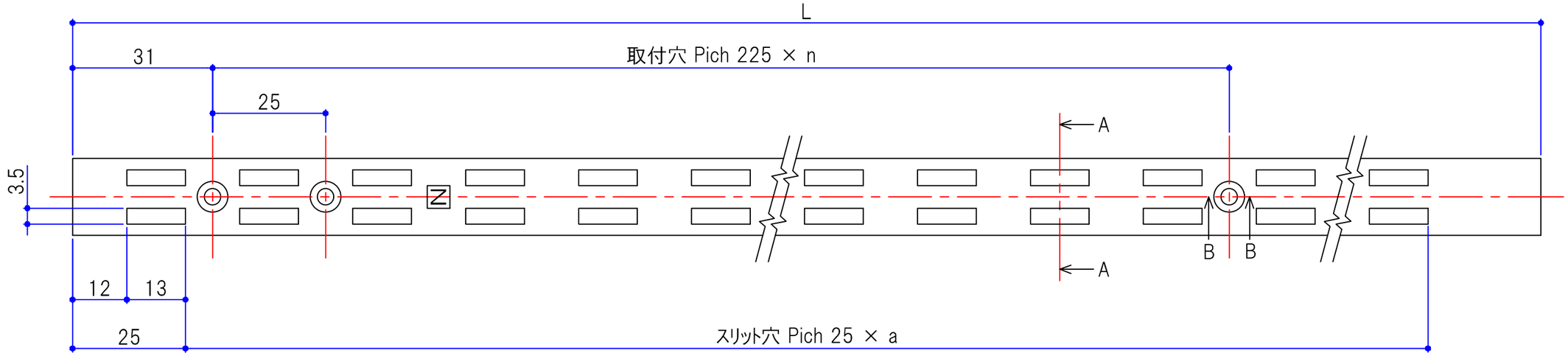

3					投影法	尺度 1/1	設計 井元 2018.10.03	検図 鶴田 2018.10.03	名称	チャンネルスリット ダブル 仕様図		
2												
1	-	-	-		SERATA 株式会社 セラタ		製図 吉本 2018.10.03	承認 大橋 2018.10.03	品番	N142-0000	図番	S0061-H005B
改　訂				板厚·材質·仕上	スチール							